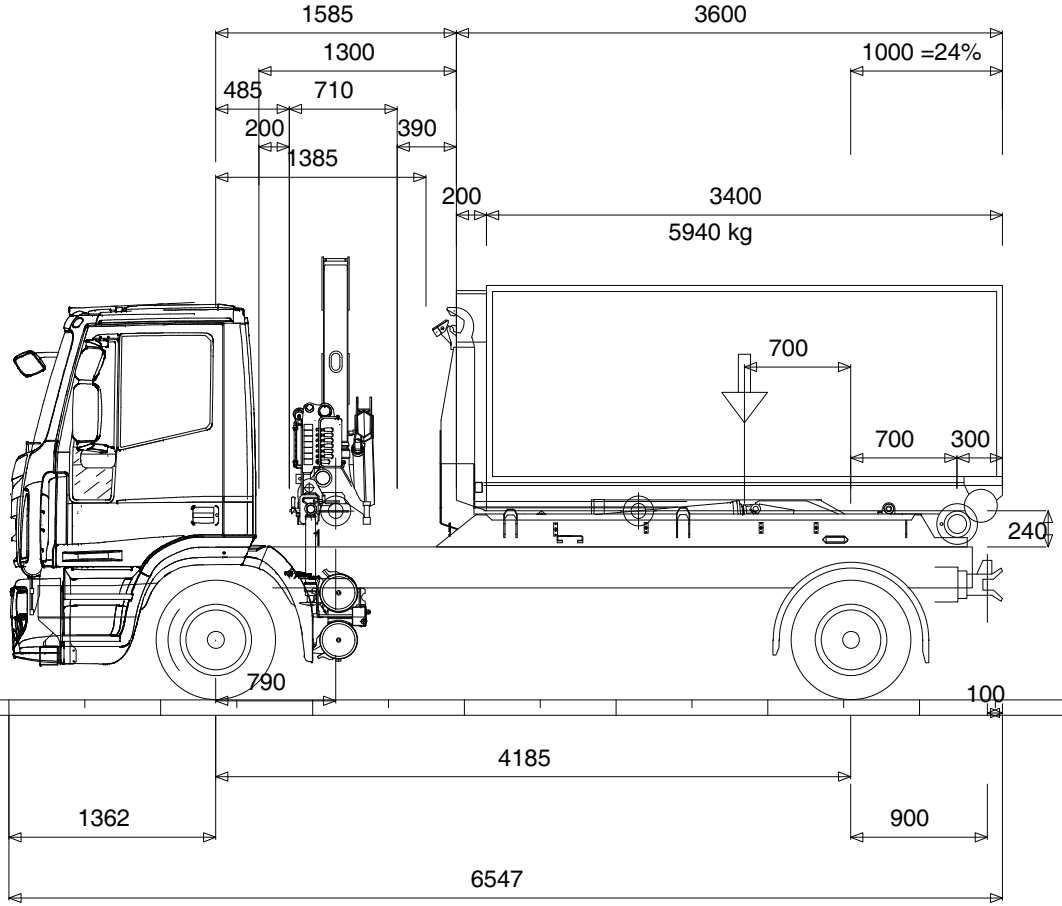

Niezaładowany	3728 { 62%}	2322	= 6050 kg
Załadowany	4722 { 39%} (5%)	7268	= 11990 kg
Max	4480	8480	= 11990 kg

Lifting body situation	
2637 kg Oś przednia	9353 kg Oś tylna

IVECO Euro Cargo ML 120 E 18 -4185 MLC

FASSI F40B.21
HKS 6

Hewea Centrum Techniki Cargo Sp. z.o.o. Bykow 82, 55-095 Mirkow